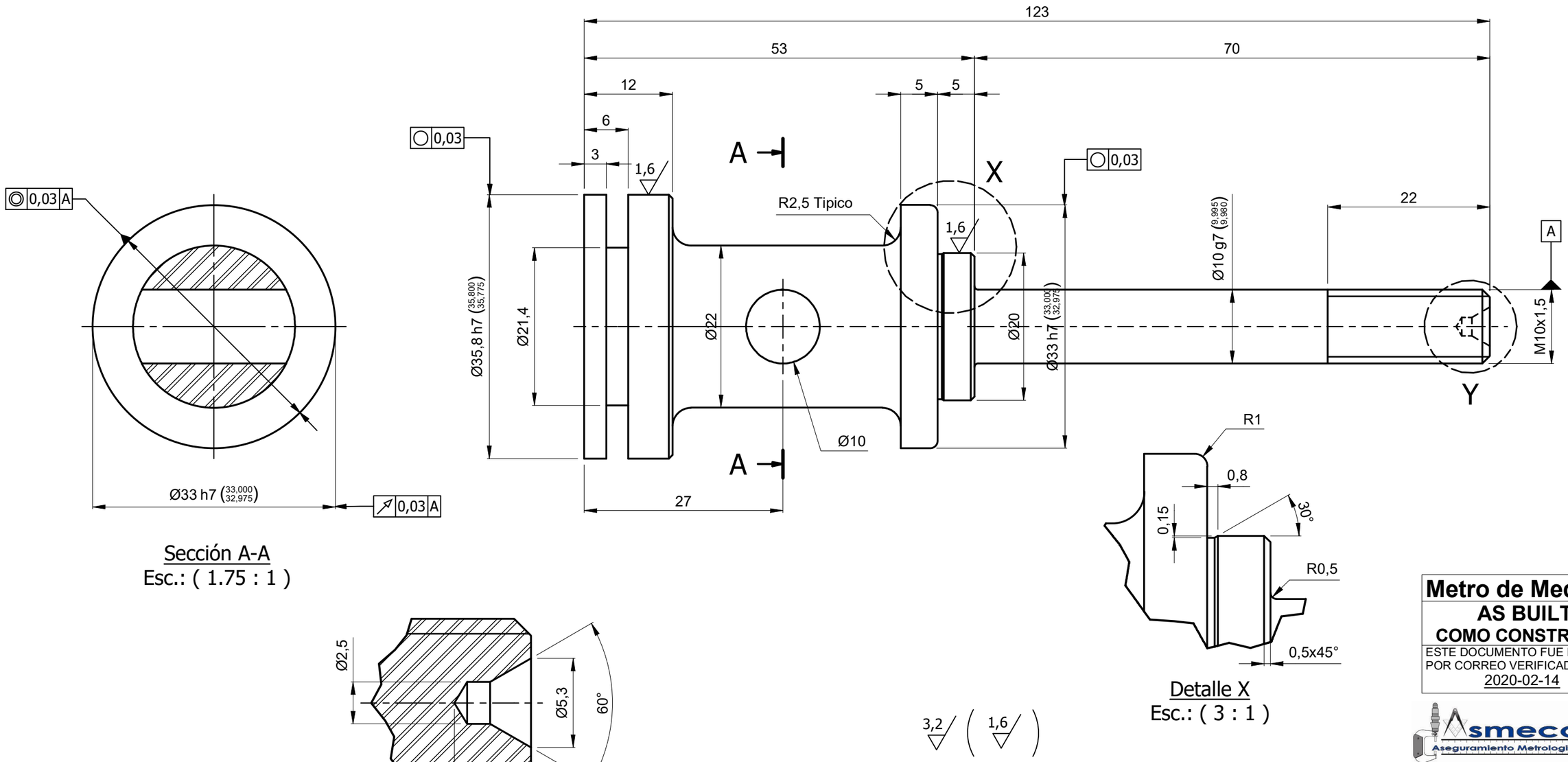

Sección A-A
Esc.: (1.75 : 1)

Detalle X
Esc.: (3 : 1)

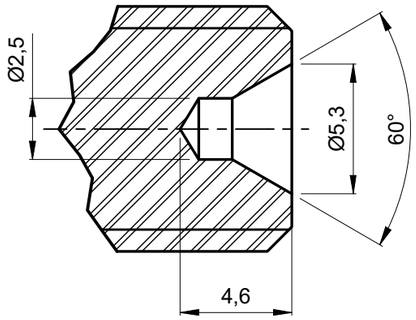

Detalle Y
Punto de centrado A 4 - DIN 332
Esc.: (4 : 1)

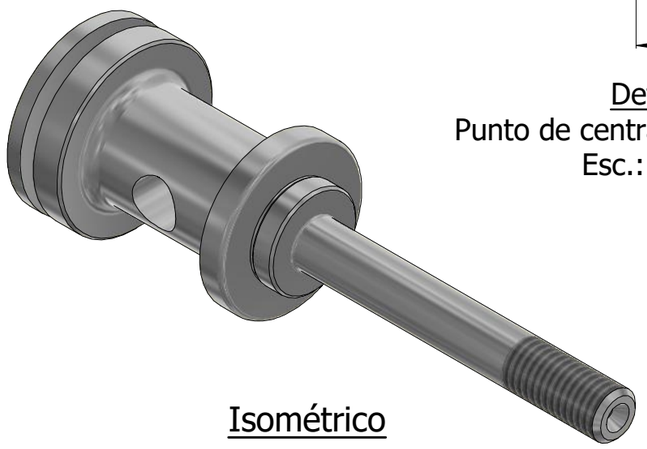

Isométrico

3,2 (1,6)

Metro de Medellín
AS BUILT
COMO CONSTRUIDO
ESTE DOCUMENTO FUE ENVIADO POR CORREO VERIFICADO
2020-02-14

Asmecon s.a.s.
Aseguramiento Metrologico Y Control

EQUIVALENCIA DE MAQUINADOS		
ANSI	DIN - ISO 1302	
4		0,1
8 / 16 / 32		0,2 / 0,4 / 0,8
63 / 125		1,6 / 3,2
250 / 500		6,3 / 12,5

DIN - ISO 1302 EN MICROMETROS
ANSI EN MICROPULGADAS

Material:	Original: AA 2011 Sustituto: AA 7075-T6
Tratamiento:	Ninguno
Dureza:	(68±2) HRB
Certificados:	Metrología (100% Suministro), Material

Rev.	Coord.	Modificaciones	Vo.Bo.	Fecha

METRO DE MEDELLIN
CALIDAD DE VIDA

ÁREA DE I+D+i

ESTE PLANO Y TODA LA INFORMACIÓN EN ÉL CONTENIDA SON PROPIEDAD DEL METRO DE MEDELLÍN, EL USO INDEBIDO O LA REPRODUCCIÓN TOTAL O PARCIAL DE ESTE SIN LA PREVIA AUTORIZACIÓN DEL METRO DE MEDELLÍN PODRÁ SER DEMANDADO POR LA VIOLACIÓN A LOS DERECHOS DE AUTOR.

VARIACIONES MÁXIMAS PERMISIBLES DIMENSIONES EN mm ISO 2768 - m

De / Hasta	0 a 6	6 a 30	30/120	120/400	400/1000	1000/2000	2000/4000	+ 4000
Maquinado	±0,1	±0,2	±0,3	±0,5	±0,8	±1,2	±2,0	±3,0
Elastómero	±0,2	±0,5	±0,8	±1,2	±2,0	±3,0	±4,0	±6,0

Elaboró:	Jimmy A. Vega 2008-11-01	Dimensiones en:	Milímetros (mm)
Revisó:	Marlon Vega 2011-02-10	Escala	Proyección
Aprobó:	Metro de Medellín 2020-02-14	1,75:1	
Instalación:	TRENES		
Sistema:	FRENADO		
Subsistema:	FRENO DE SERVICIO B11		
Equipo:	ELECTROVÁLVULAS G1-B11		
Descripción:	ÉMBOLO METÁLICO PARA VÁLVULA PANEL G1-B11		

Rev.	A3	001236	Cod.	
2021824			1	1
Código SAP	Requerimiento No.	Reemplaza a.	Hoja:	De:

Formato A3 (420x297) según DIN (476 / 823) ISO 5457